Rolf

GARANTIE 10

Référence : **6600**

RÉSERVOIR UNIVERSEL ATTENANT AVEC MÉCANISME COMPLET NF DOUBLE CHASSE

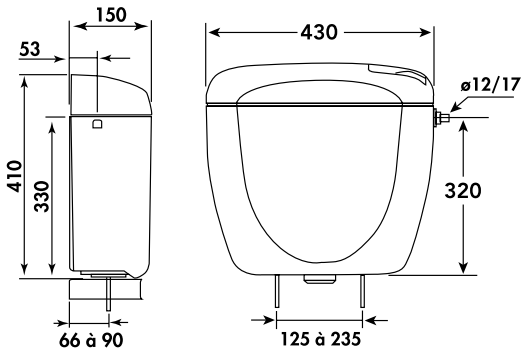

- **• MATIÈRE EN RÉSINE DE SYNTHÈSE TRAITÉ ANTI-UV POUR UNE MEILLEURE DURABLITÉ DANS LE TEMPS**
- **• ALIMENTATIONS PRÉ-PERÇÉES PAR LE-DESSOUS (GAUCHE ET DROITE) OU LATÉRALE**
- **• ISOLATION ANTI-CONDENSATION ET ANTI-BRUIT**

DESCRIPTION	• Ce réservoir universel permet une adaptation à tous les modèles de cuvette de WC existantes : fixations régables en largeur et en profondeur pour s'adapter à toutes les cuvettes, toutes marques et tous âges • Complet, cet ensemble est composé de : - 1 réservoir en résine de synthèse blanche, livré prêt monté traité anti-UV pour une meilleure durabilité dans le temps, et doté d'une isolation anti-condensation et anti-bruit - Alimentations pré-perçées par le-dessous (gauche et droite) ou latérale avec ke kit Ref. 6620 (gauche et droite) ; ligne fluide pour un nettoyage facilité ; livré avec appui dorsal pour renforcer la rigidté de la fixation du réservoir sur la cuvette ; possibilité d'une installation en position semi-bas avec le kit Ref. 6610 ; - 1 robinet flotteur silencieux NF de classe accoustique 1 à alimentation latérale gauche ou droite ; - 1 soupape de vidage à étriers double chasse 3/6 litres - 6/9 litres ; • Cet ensemble est garanti 10 ans.
CARACTÉRISTIQUES	• Réservoir universel attenant en résine de synthèse anti-UV blanche - à alimentations pré-perçées latérale et basse - isolation anti-condensation et anti-bruit - appui dorsal inclus - fixation universelle du réservoir sur la cuvette • Mécanisme complet NF, prémonté - Robinet flotteur NF Classe accoustique 1, à alimentations latérales (gauche et droite) ou basse (gauche et droite, avec Kit universel Ref. 6620 non fourni) - Soupape de vidage à étriers, double chasse 3/6 litres et 6/9 litres, fixation 1/4 de tour • Garantie 10 ans
APPLICATIONS	Pack wc
CONDITIONS D'UTILISATION	Veiller à la bonne étanchéité des différentes pièces lors du montage.
COMPATIBILITÉ	Adaptable sur toutes les cuvettes, quelle que soit la marque ou l'année de sortie
PRÉCAUTION D'EMPLOI	Veiller à la bonne étanchéité des différentes pièces lors du montage.

27/04/24

SPECIFICATIONS D'INSTALLATION	Permet l'équipement d'un WC
	Garantie 10 ans sur cartouches et défauts de fabrication. Cf conditions générales de vente.
PRESCRIPTION DE POSE	Alimentations pré-perçées par le-dessous (gauche et droite) ou latérale avec ke kit Ref. 6620 (gauche et droite) ; ligne fluide pour un nettoyage facilité ; livré avec appui dorsal pour renforcer la rigidté de la fixation du réservoir sur la cuvette ; possibilité d'une installation en position semi-bas avec le kit Ref. 6610 ; - 1 robinet flotteur silencieux NF de classe accoustique 1 à alimentation latérale gauche ou droite ; - 1 soupape de vidage à étriers double chasse 3/6 litres - 6/9 litres